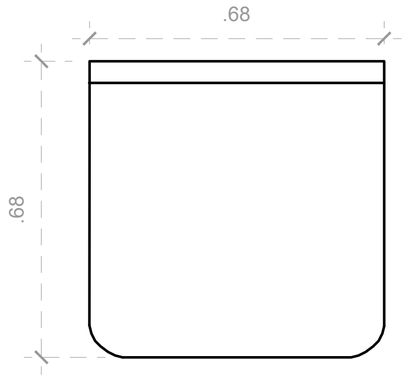

01 PLANTA BAIXA
esc: 1:10

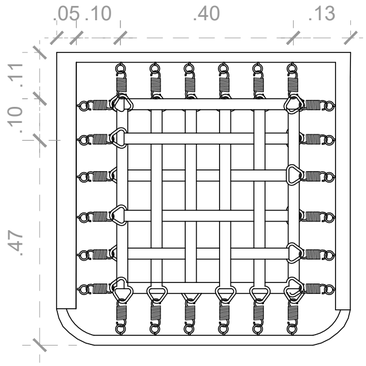

02 VISTA ASSENTO
esc: 1:10

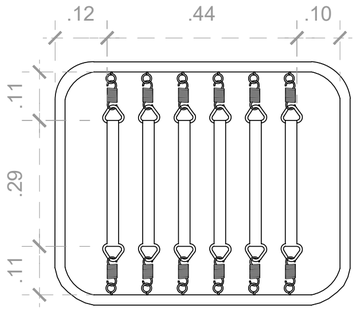

03 VISTA ENCOSTO
esc: 1:10

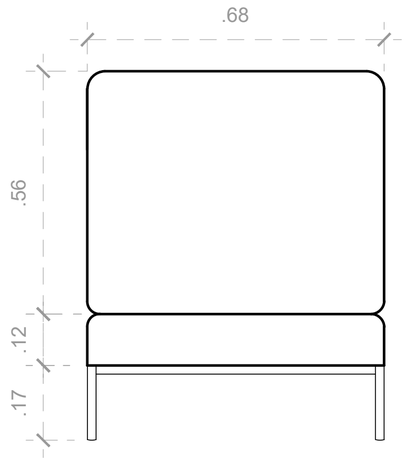

04 VISTA FRONTAL
esc: 1:10

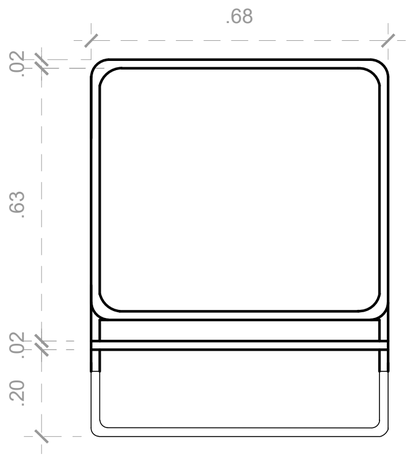

05 VISTA TRASEIRA
esc: 1:10

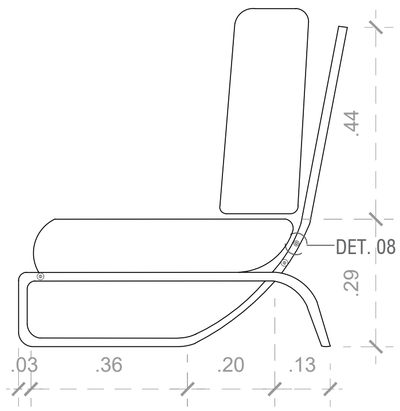

06 VISTA LATERAL
esc: 1:10

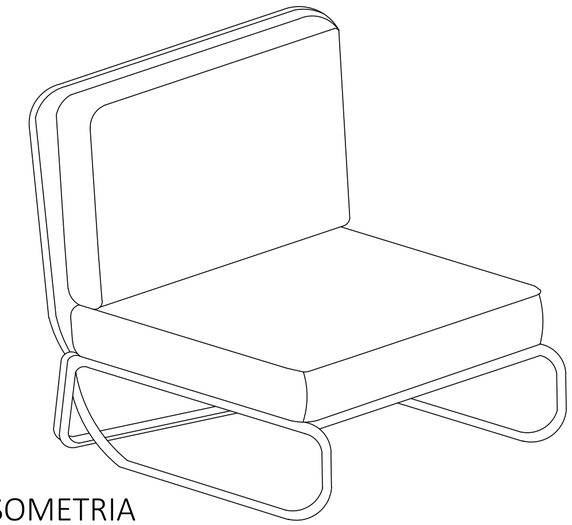

07 ISOMETRIA
esc: 1:10

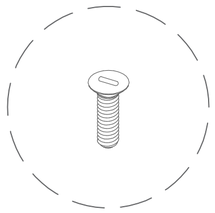

08 DET. PARAFUSO
esc: 1:1



POLTRONA INDIVIDUAL DE AÇO TUBULAR CROMADO, COM PERCINTAS METÁLICAS E ASSENTO COMPOSTO POR DUAS ALMOFADAS REVESTIDAS EM COURO PRETO

DIMENSÕES: 0,77 x 0,68 x 0,68 M

MATERIAL: METAL E COURO





LEVANTAMENTO DE MOBILIÁRIO DO PALÁCIO GUSTAVO CAPANEMA

CONTEÚDO
PROJETO EXECUTIVO DA POLTRONA 2 - PGC - PA - 2

PROJETO 914BRZ1157 EDUCAÇÃO DE QUALIDADE NO BRASIL: POR UMA EDUCAÇÃO INCLUSIVA, EQUITATIVA E DE QUALIDADE, COM OPORTUNIDADES DE APRENDIZAGEM PARA TODOS.

CONTRATO UNESCO SA-129/2025

AUTOR: YRVIN DUARTE

DATA
13/04/2025

ESCALA
INDICADO

FOLHA
16/50